SEATTLE SAFETY

ServoSled 700

“Sled-in-a-box” ターン・キー・ソリューション
<コンポーネント試験のオールインワンスレッド>

－工場組立・コンテナ出荷
－基礎不要
－コンクリ床に直設置・短期工事
－法規パルス対応
－標準 ServoSled と同等パルス性能
－経済的導入コスト

ServoSled 700 は、特にコンポーネント試験用に開発した加速式（打ち出し式）スレッド試験装置です。車両シート、チャイルドシート、シートベルト、バッテリーなどの法規パルスだけでなく、車両試験の複雑なパルスも作成します。
専用基礎工事が不要で、メーカー工場で組み上げたスレッドをコンテナ輸送し、直接コンクリ床に設置します。したがって短い工期でシステム稼動ができ、パルス性能は上位標準 ServoSled とほぼ同等です。
世界 50 箇所以上の主要ラボで定評を得た“ServoSled”の技術をベースにしている ServoSled 700 は、コンパクト/低価格/最少工事費で導入できるスレッドです。イニシャル投資はもちろんランニングコストも経済的です。

迅速な設置工事－
工場で組み上げられたスレッドをコンテナ輸送し設置するため、2 週間の短期工事で完成します。基礎が不要で工事費用が大幅に低減されます。

経済的な運用費－
減速式スレッドのようにワイヤー等を必要とせず運用費が低減されます。さらに減速式スレッドでは再現しにくい複雑なパルスを作成できます。

精密なパルス再現性－
コンポーネント法規試験から高周波数の車両試験パルスまで、広範なパルスをクローズド・ループ制御により高精度に再現します。

短時間の試験準備－
システムは 20 分未満で準備が整い、実験効率が向上します。

短期間の設置工事

ServoSled 700 はメーカーで組み上げられコンテナで輸送されます。そのため、納入後ただちに設置工事が行え、短期間の工期で運用開始できます。標準的なコンクリートの床面への設置、もしくは最小限の土木工事で済み、専用基礎工事は不要です。装置の移動・再設置も容易に行えます。

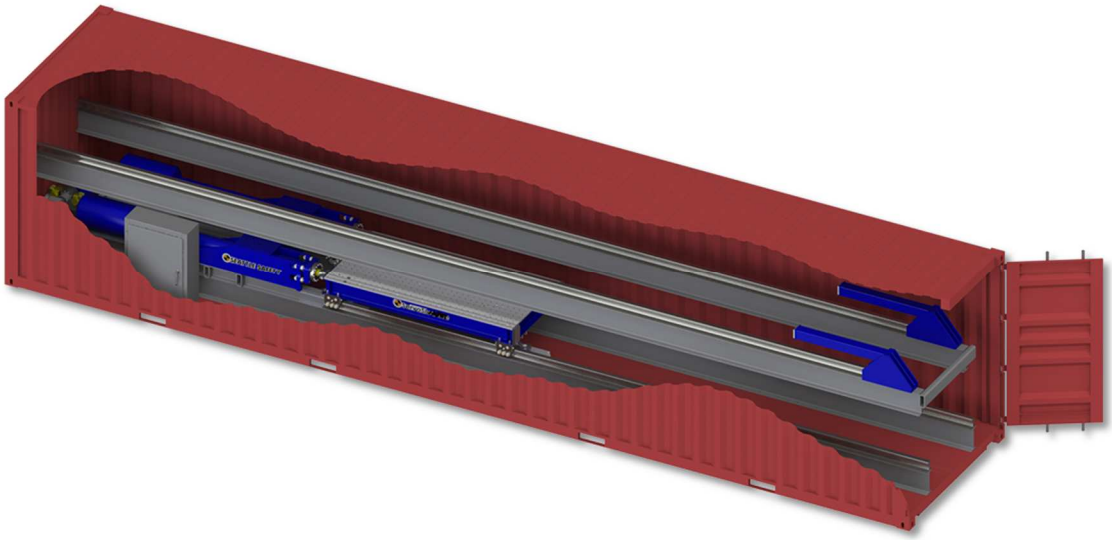

ServoSled 700 はメーカーで組み立て、標準コンテナで輸送します。

ServoSled 700 は最小限の土木工事（または不要）でコンクリート床に据え付けるため、基礎工事が不要です。

デュアルアクチュエーター

ServoSled 700 は２つのアクチュエーターにより推力を最適化しています。コンプレッサーは不要で、油圧システムによりエアー充填を行います。試験準備・充填が短時間で整います。

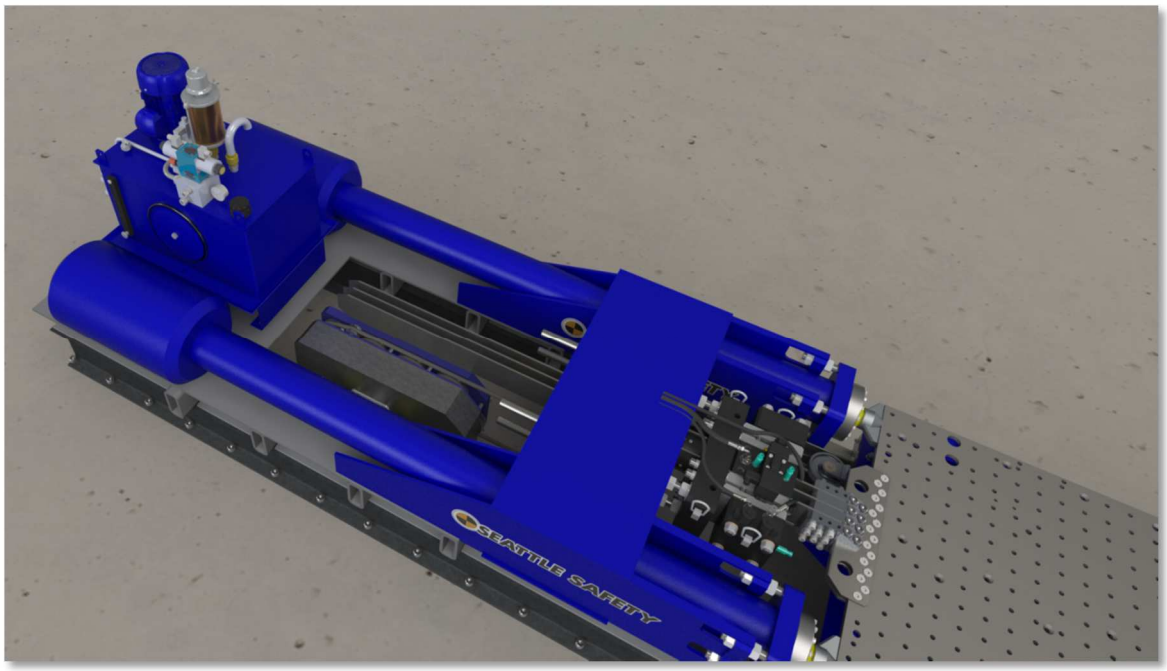

高性能サーボブレーキ

コンパクトなサーボブレーキを使用し、システム全体がコンパクトであるのみならず、操作・メンテナンスが容易です。

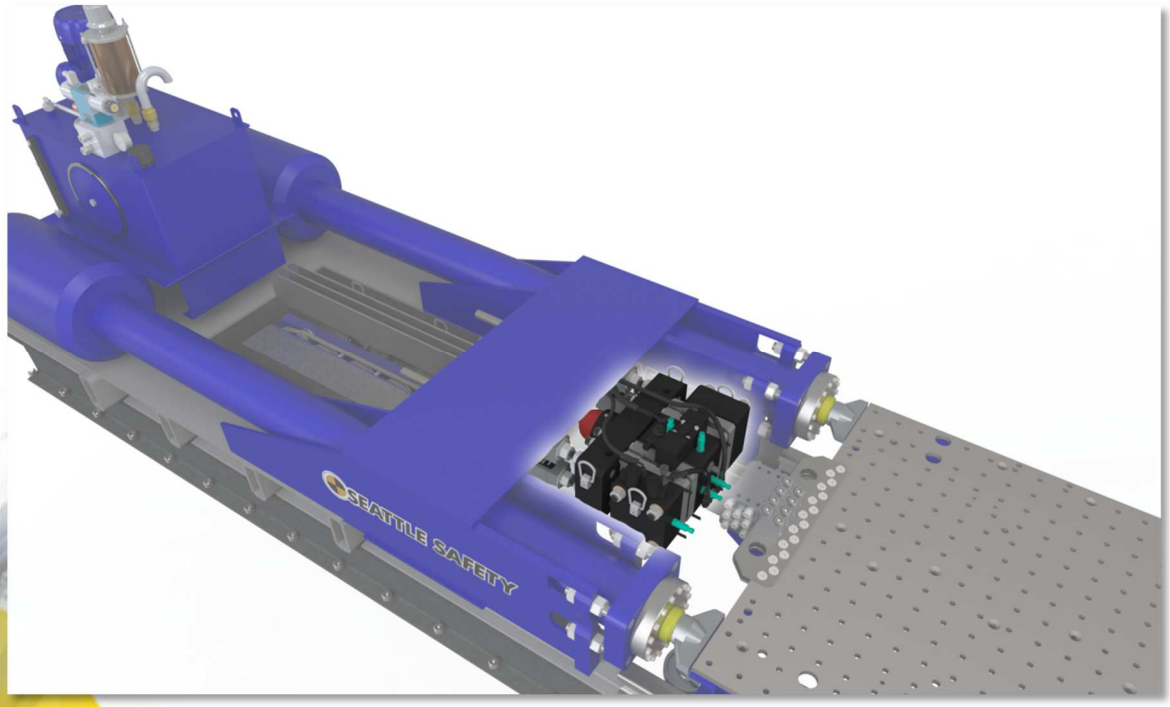

初回発射精度

ServoSled 700 はチューニング無しに初回発射からターゲットパルスを再現します。

Seattle Safety 社のコントロールシステムはすでに世界 50 箇所以上の主要ラボで使用されており、そのパルス精度が実証されています。

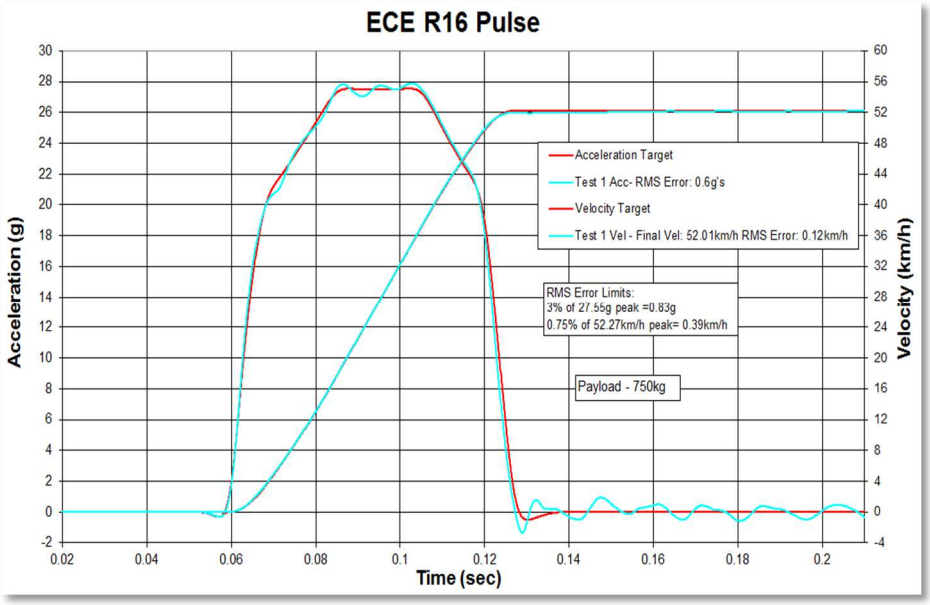

スレッドポジショナーおよびスレッドブレーキ

コンピュータ制御のスレッドポジショナーにより発射前の正確なスレッドポジショニングを行い、パルス後は滑らかにスレッドを停止させます。

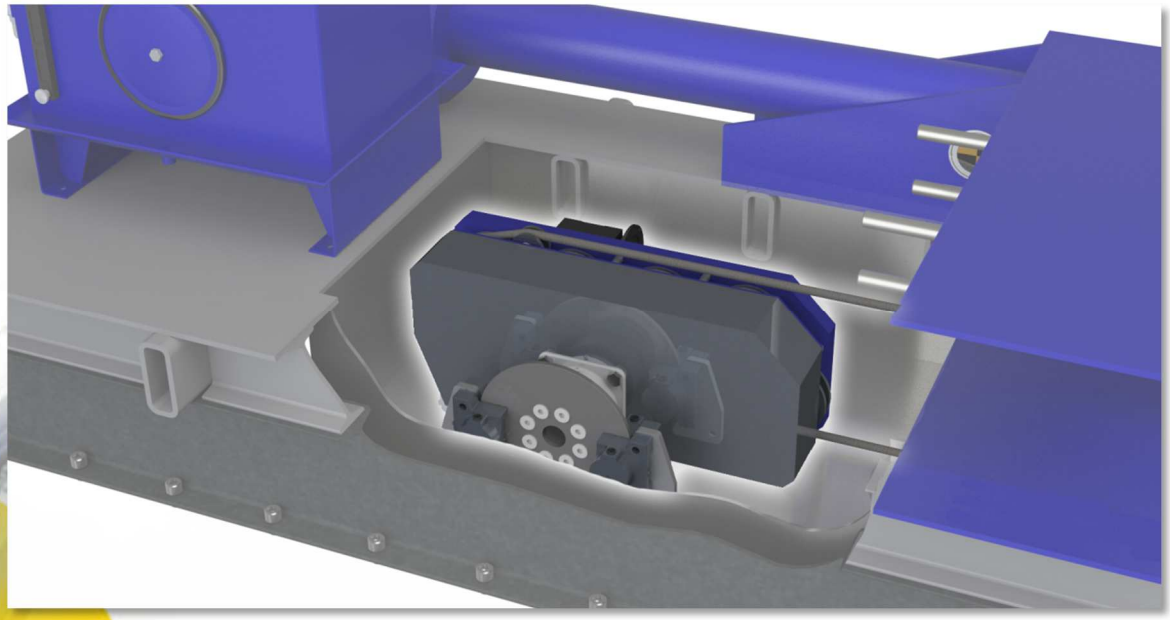

複雑なパルスを優れた再現性で

加速式スレッドは減速式スレッドと異なり、パルス発生の直前までダミー姿勢などが静止状態です。したがって、ポスチャー・セットアップが一貫した状態で試験が実施できるためデータの信頼性が高くなります。また、減速式スレッドよりはるかに複雑なパルスの試験が可能となり、多様な試験ニーズに対応する応用範囲の広い装置です。

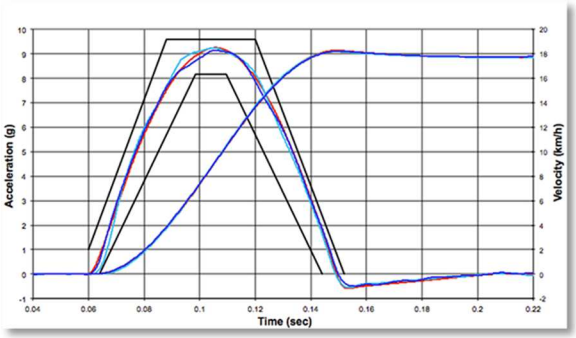

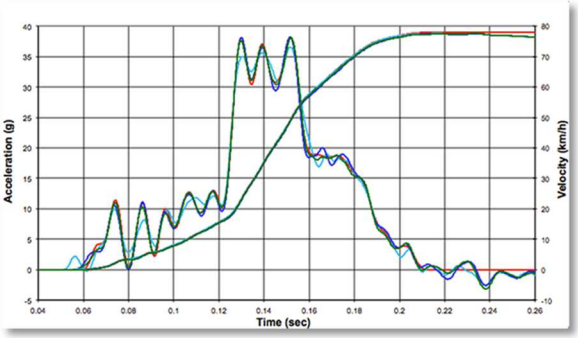

法規パルスから様々な複雑な波形まで高精度に再現できます。

パルス再現性

ServoSled 700 は高い応答周波数のクローズド・ループ制御によりコンポーネント試験、車両試験、シート試験、拘束システム試験など広範なパルスを再現します。

スレッド全長は必要に合わせてカスタマイズ可能です。

ServoSled 700 仕様一覧

	減速スレッド	ServoSled 700	ServoSled
推力	0.4-1.0 MN	0.7 MN	1.4-3.1 MN
寸法（幅）	2.0 m	1.4 m	1.4 m
寸法（全長）	29 m	18 m – 30 m（調整可）	32 m
最大速度	105 kph	90 kph	90 kph
ペイロード	1000-4000 kg	2000 kg	2500-4000 kg
ストローク	1.8 m	1.6 m	2.0 m
納期	6 ヶ月	6 ヶ月	1 年

※数値は各仕様の最大値です。

パルス一覧（代表例）

			減速式	ServoSled 700	ServoSled
コンポーネント法規試験	シート	ECE R17	●	●	●
		ECE R80	●	●	●
		FAA	●	●	●
	チャイルドシート	ECE R44	●	●	●
		FMVSS213	●	●	●
	シートベルト	FMVSS208	●	●	●
		ECE R16	●	●	●
	バッテリー	ECE R100	●	●	●
	後面衝突	FMVSS202a		●	●
		EuroNCAP Whiplash		●	●
		IIHS-IWPG		●	●
車両試験		オフセット		●	●
		前面衝突		●	●
		マイナス G		●	●
		側面衝突			●
		ダイナミック・ピッチ			●
		ホワイト・ボディ			●

Seattle Safety – Europe
August-Exter-Straße 37
81245 München
Germany
+49 (0) 172-1492610
info@seattlesafety.com

Seattle Safety – Headquarters
4502 B Street NW #1
Auburn, WA 98001
USA
+1 (253) 395-4321
info@seattlesafety.com

www.seattlesafety.com

日本総代理店
ｴﾌ・ｱｲ・ﾃｨｰ・ﾊﾟｼﾌｨｯｸ 株式会社
〒111-0053
東京都台東区浅草橋3-20-15
TEL ：03-5820-7021
FAX ：03-5820-7027
Mail：info@fitpacific.com
www.fitpacific.com